ООО «АгроКараван»
Россия 644070, г. Омск, ул. 10 лет Октября 107-54
тел. + 7(3812) 566 270, моб. +7 913 978 7312, e-mail: agrocaravan@yandex.ru
www.agrocaravan.ru

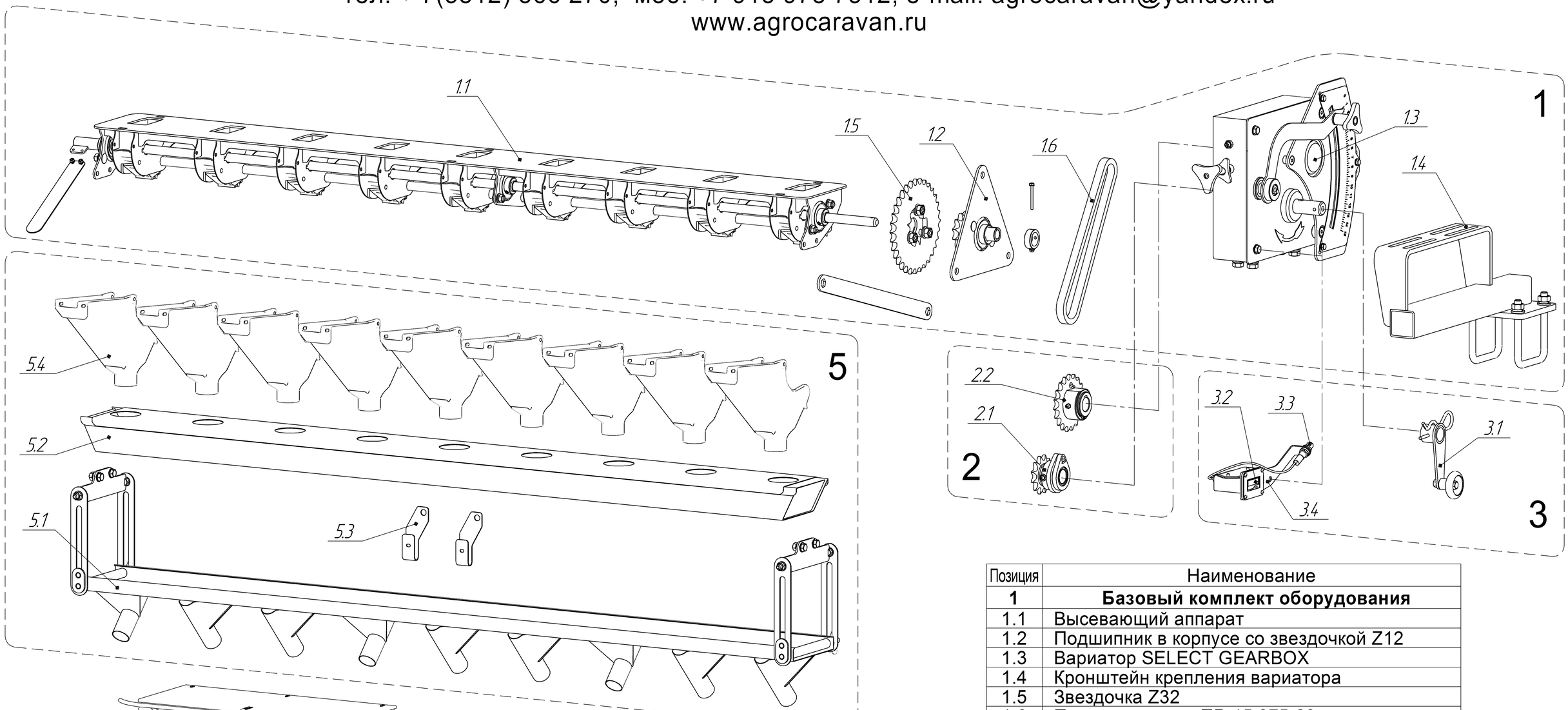

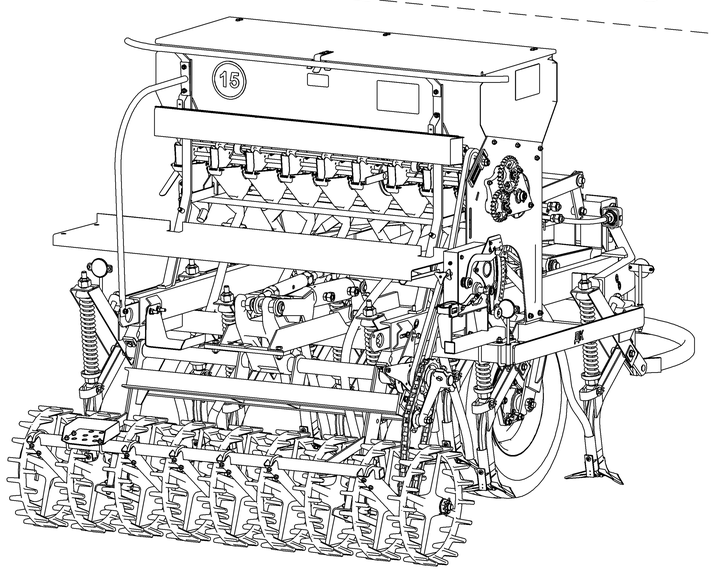

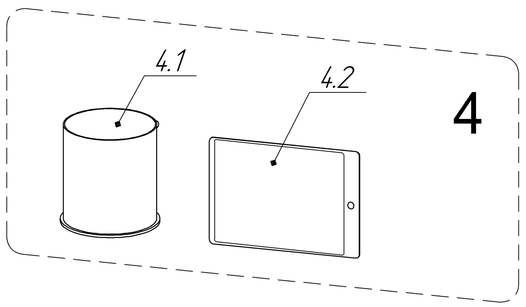

Позиция	Наименование
1	**Базовый комплект оборудования**
1.1	Высевающий аппарат
1.2	Подшипник в корпусе со звездочкой Z12
1.3	Вариатор SELECT GEARBOX
1.4	Кронштейн крепления вариатора
1.5	Звездочка Z32
1.6	Приводная цепь ПР-15,875-23
2	**Комплект для защиты вариатора**
2.1	Муфта ограничения момента Z12
2.2	Муфта ограничения момента Z19
3	**Комплект счётчика числа оборотов**
3.1	Рукоятка вариатора
3.2	Счетчик оборотов
3.3	Концевой выключатель
3.4	Кронштейн
4	**Комплект для точной настройки**
4.1	Пурка
4.2	Планшет с ОС Android
5	**Комплект для сбора контрольной навески**
5.1	Лоток с воронками
5.2	Ящик для сбора контрольной навески
5.3	Крючок для крепления ящика
5.4	Воронка